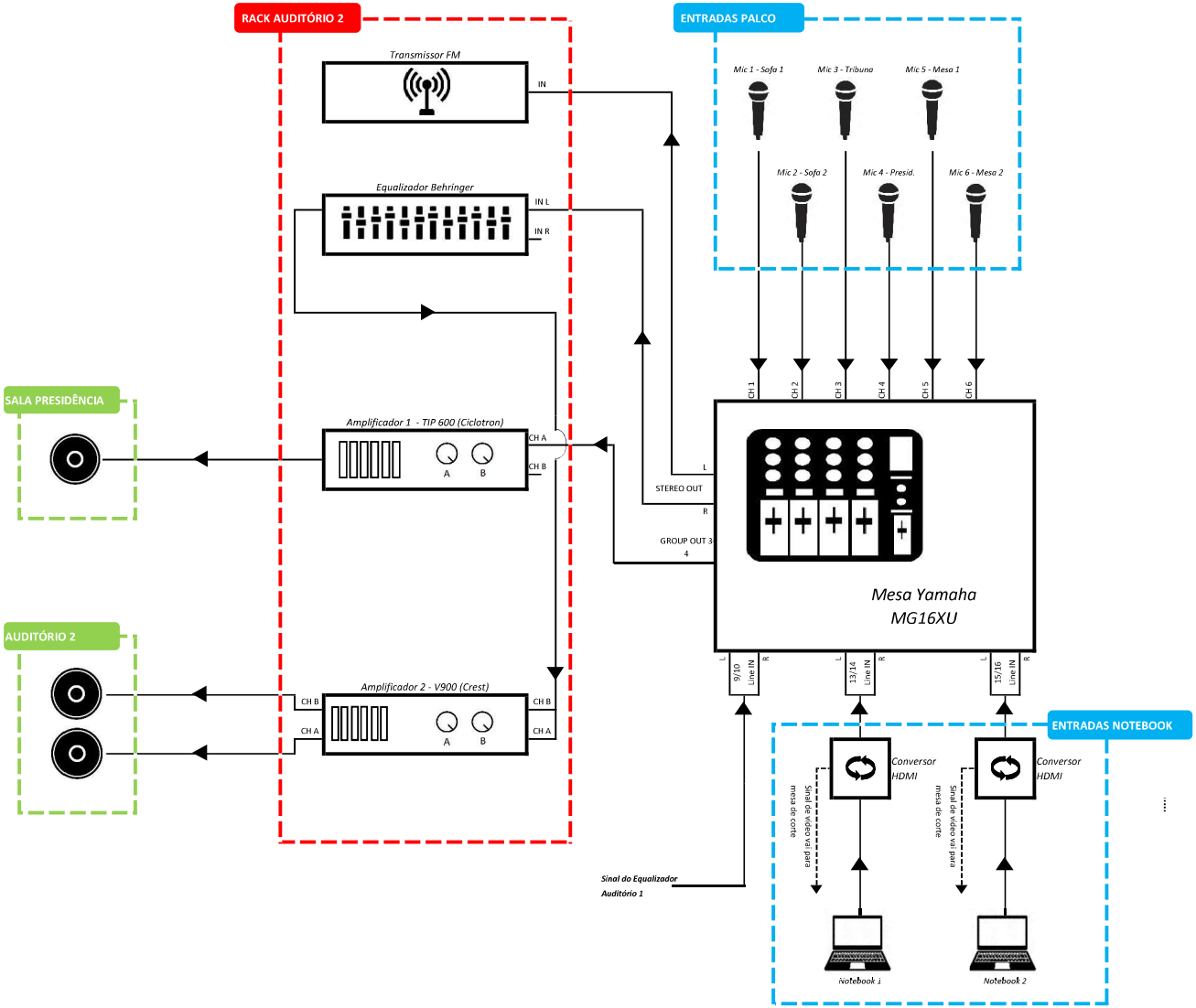

REV.:	OBSERVAÇÃO:	DESENHO:	REVISÃO:	APROVAÇÃO:	DATA:
1	Revisão Inicial	Jonathan Cardozo	Marcio Martins	Luiz Fernando	18/06/2017
2	Revisão Geral	Jonathan Cardozo	Marcio Martins	Luiz Fernando	07/10/2017

TITULO:

DIAGRAMA DE AUDIO - AUDITÓRIO 2

ESCALA: S/ ESC

UNIDADE: -

PROJEÇÃO: -

DEPARTAMENTO: AUDIO E VÍDEO

LOCAL: VARGEM GRANDE PAULISTA